HPU系列

輪徑 × 輪寬 150 x 40mm

EAN

YJ-12037706186179

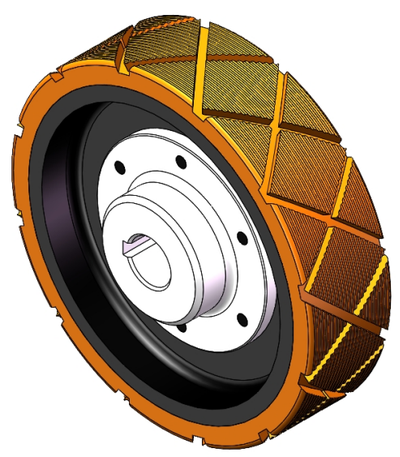

圖片可能與原始產品有所落差

具有优异的机械性能及耐磨性
具有优异的抗化学、侵蚀的特性
适用于叉车、電动堆高机、AGV自动工業及洗地車行業 上
HPU，橘黄色，表面机加工菱形+直式纹
增加对地面抓地力，可有效提高防滑能力

內仁：铸铁芯
外包：高品质聚氨酯

產品說明僅供參考一切以實體產品為主

產品詳細規格

◉ 公制 ○ 英制

輪子直徑（D）	150mm
輪子寬度（T2）	40mm
輪子安裝中寬(T1)	32mm
輪子安裝孔徑(d)	20mm
輪子安裝鍵槽寬度(B)	6mm
輪子安裝鍵槽深度(H)	22.8mm
荷重(靜態)	1350kgs
4Km/h時速的負載能力	900kgs
6Km/h時速的負載能力	765kgs
10Km/h時速的負載能力	630kgs
16Km/h时速的負載能力	360kgs
輪面硬度	92±5° Shore A
溫度	-20°C to +70°C
胎面纹路	菱形+直式纹
輪芯材質	铁芯/镀锌
無痕	是
導電	否
抗靜電	否
輪子重量	2.04kgs
測試標準	ISO22883

優勢簡覽

滾動順暢	●●●●●
靜音表現	●●●●●
保護地板	●●●●●

驅動輪外觀尺寸2D圖檔

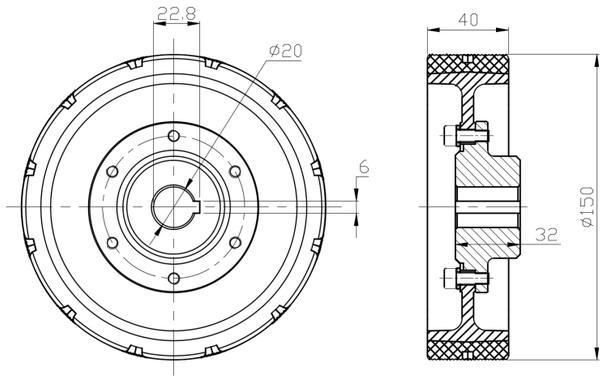

* 對公制和英制規格之間有任何偏差疑慮，請以公制規格為主。

© 版權所有 2026 得胜上好輪 www.dersheng.com