產品數據表

1153-1 53經典歐款系列

橡膠輪 輪徑 × 輪寬 150 x 40mm

EAN

TW-4115306001052

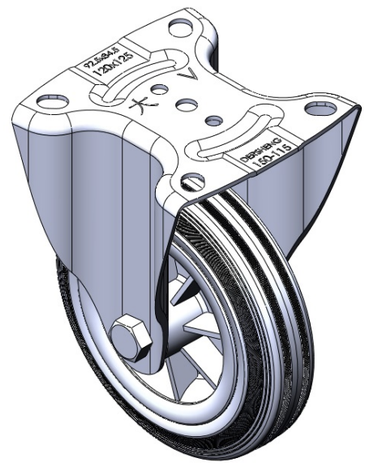

圖片可能與原始產品有所落差

固定式腳輪，一體成型沖壓腳架 表面鍍鋅，底板式安裝裝置，塑中管 耐衝擊聚丙烯輪芯，高品質的彈力橡膠輪面 黑色，輪子—中管式。

輪面：高品質的彈力橡膠
輪芯：採用優質耐衝擊聚丙烯

產品說明僅供參考一切以實體產品為主

產品詳細規格

◉ 公制 ○ 英制

輪徑	150mm
輪寬	40mm
輪子軸承	搭配中管的輪子
底板規格	125 x 120mm
底板孔距	92.5 x 84.5mm
底板孔徑	15 x 11mm
總高	190mm
硬度	80±5° Shore A
荷重(動態)	125kgs
荷重(靜態)	187.5kgs
溫度	-20°C to +120°C
腳架樣式	固定
不銹鋼	否
導電	否
抗靜電	否
腳輪重量	1.50kgs
測試標準	ISO22883

優勢簡覽

滾動順暢	● ● ● ○ ○
靜音表現	● ● ● ● ○
保護地板	● ● ● ● ○

腳輪外觀尺寸2D圖檔

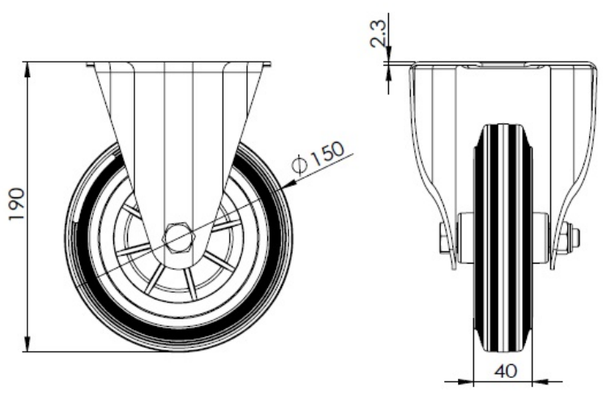

底板外觀尺寸2D圖檔

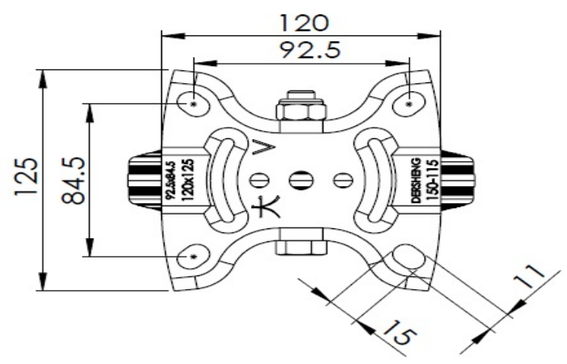

* 對公制和英制規格之間有任何偏差疑慮，請以公制規格為主。

© 版權所有 2025 得胜上好輪 www.dersheng.com