Bảng dữ liệu sản phẩm

# 1129 Series — BÁNH XE Y TẾ

Đường kính bánh xe dẫn điện PPR × chiều rộng bánh xe 125 x 31mm

EAN

TW-4112905001025

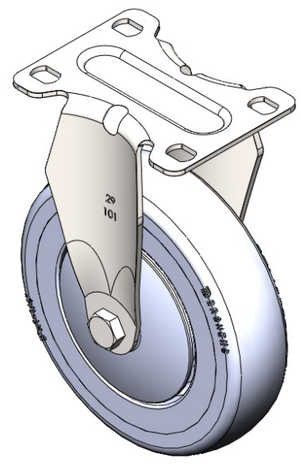

Hình ảnh có thể khác với sản phẩm gốc

Bánh xe cố định với khung dập liền khối và các lỗ cao cấp.
Hoàn thiện mạ kẽm, lắp đặt trên đế.
Lõi polypropylene chống va đập với mặt đế bằng nhựa nhiệt dẻo đàn hồi (TPR).
Vòng bi bánh xe màu xám đậm với vòng bi chính xác.

Bề mặt bánh xe: Cao su nhiệt dẻo đàn hồi (TPR)

Lõi bánh xe: nhựa polypropylene chống va đập chất lượng cao

Mô tả sản phẩm chỉ mang tính chất tham khảo. Sản phẩm thực tế sẽ được ưu tiên.

## Quy cách chi tiết sản phẩm

◉ đơn vị mét ○ đế quốc

| | |
|---|---|
| Đường kính bánh xe | 125mm |
| Chiều rộng bánh xe | 31mm |
| vòng bi bánh xe | Bánh xe trang bị vòng bi bi |
| Quy cách tấm lắp | 92 x 70mm |
| khoảng cách các lỗ trên tấm nền | 75 x 45mm |
| Khoảng cách các lỗ lắp | 12 x 9mm |
| Tổng chiều cao | 162mm |
| Độ cứng | 82±5° Shore A |
| Tải trọng (động) | 90kgs |
| Tải trọng (tĩnh) | 135kgs |
| Nhiệt độ | -20°C to +60°C |
| Càng bánh xe | Cố định |
| Thép không gỉ | N/A |
| Dẫn điện | Y 導電值:10^4~10^6 |
| Chống tĩnh điện | N/A |
| Trọng lượng bánh xe đẩy | 0.50kgs |
| Tiêu chuẩn kiểm nghiệm | ISO22883 |

## Tổng quan ưu điểm

| | |
|---|---|
| Độ di chuyển mượt mà | ● ● ● ● ○ |
| Chế độ im lặng | ● ● ● ● ○ |
| Bảo vệ mặt sàn | ● ● ● ● ● |

## Bản vẽ 2D kích thước bánh xe đẩy

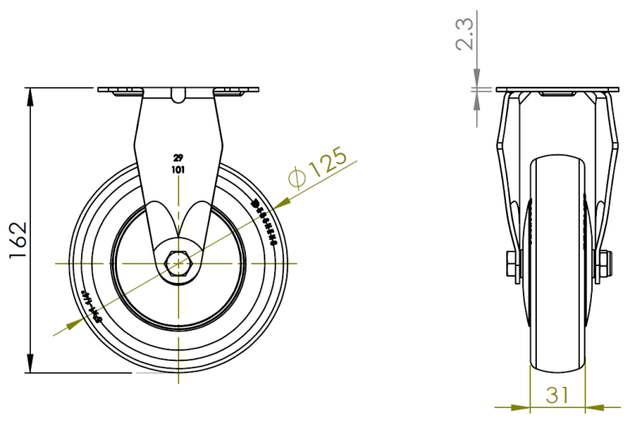


## Bản vẽ 2D kích thước tấm lắp

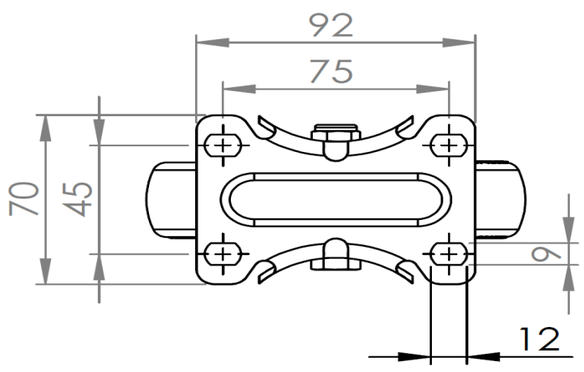


* Nếu có bất kỳ sai lệch nào giữa thông số hệ mét và thông số hệ inch, vui lòng tham khảo thông số hệ mét

© Bản quyền thuộc về 2025 DershengInternational www.dersheng.com