Bảng dữ liệu sản phẩm

1129 Series — BÁNH XE Y TẾ

Bánh xe PPR đường kính bánh xe × chiều rộng bánh xe 125 x 31mm

EAN

TW-4112905001002

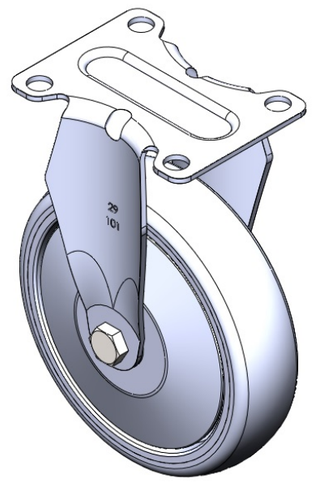

Hình ảnh có thể khác với sản phẩm gốc

Bánh xe cố định với phần để chân và lỗ dụng cụ đúc liền khối. Hoàn thiện mạ kẽm, lắp trên đế. Lõi polypropylene chống va đập với gai nhựa nhiệt dẻo đàn hồi (TPR). Bánh xe ống trung tâm màu xám đậm.

Bề mặt bánh xe: Cao su nhiệt dẻo đàn hồi (TPR)

Lõi bánh xe: Được làm bằng polypropylen chống va đập chất lượng cao

Mô tả sản phẩm chỉ mang tính chất tham khảo. Sản phẩm thực tế sẽ được ưu tiên.

Quy cách chi tiết sản phẩm

◉ đơn vị mét ○ đế quốc

Đường kính bánh xe	125mm
Chiều rộng bánh xe	31mm
vòng bi bánh xe	Bánh xe đi kèm với ống giữa
Quy cách tấm lắp	92 x 70mm
khoảng cách các lỗ trên tấm nền	72 x 53mm
Khoảng cách các lỗ lắp	10mm
Tổng chiều cao	162mm
Độ cứng	82±5° Shore A
Tải trọng (động)	100kgs
Tải trọng (tĩnh)	150kgs
Nhiệt độ	-20°C to +60°C
Càng bánh xe	Cố định
Thép không gỉ	N/A
Dẫn điện	N/A
Chống tĩnh điện	N/A
Trọng lượng bánh xe đẩy	0.50kgs
Tiêu chuẩn kiểm nghiệm	ISO22883

Tổng quan ưu điểm

Độ di chuyển mượt mà	● ● ● ● ○
Chế độ im lặng	● ● ● ● ○
Bảo vệ mặt sàn	● ● ● ● ●

Bản vẽ 2D kích thước bánh xe đẩy

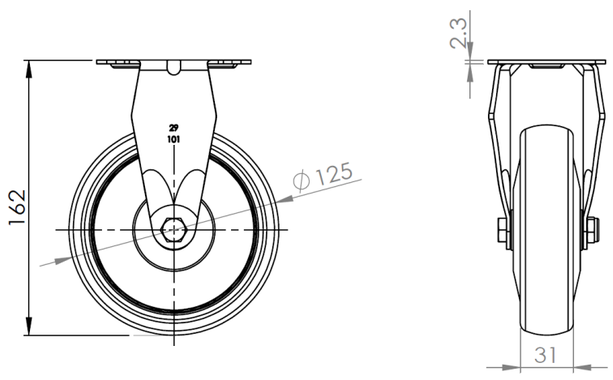

Bản vẽ 2D kích thước tấm lắp

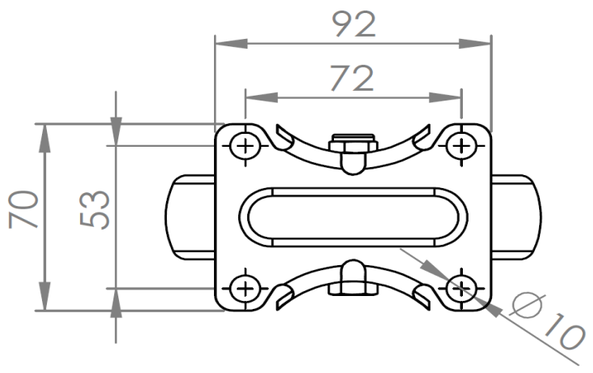

* Nếu có bất kỳ sai lệch nào giữa thông số hệ mét và thông số hệ inch, vui lòng tham khảo thông số hệ mét

© Bản quyền thuộc về 2025 DershengInternational www.dersheng.com