產品數據表

1116-SS-MI 儀器不鏽鋼腳輪系列

AQPU輪(灰) 輪徑 × 輪寬 100 x 31mm

EAN

TW-4111604001037

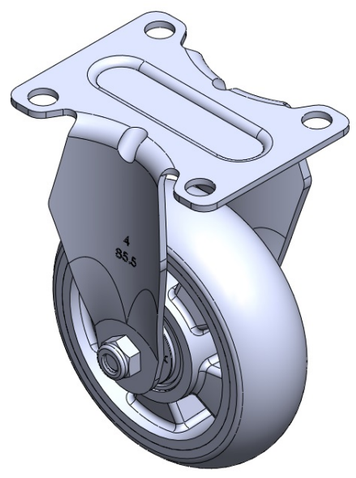

固定式腳輪，一體成型沖壓腳架 —儀器孔 表面振動，底板式安裝裝置 鋁製輪芯，高品質聚氨酯輪面 灰色，輪子軸承—精密滾珠。

輪面：高品質聚氨酯
輪芯：鋁芯

產品說明僅供參考一切以實體產品為主

圖片可能與原始產品有所落差

產品詳細規格

◉ 公制 ○ 英制

輪徑	100mm
輪寬	31mm
輪子軸承	搭配滾珠軸承的輪子
底板規格	92 x 70mm
底板孔距	72 x 53mm
底板孔徑	10mm
總高	137mm
硬度	77±5° Shore A
荷重(動態)	135kgs
荷重(靜態)	202.5kgs
溫度	-20°C to +70°C
腳架樣式	固定
不銹鋼	是
導電	否
抗靜電	否
腳輪重量	0.50kgs
測試標準	ISO22883

優勢簡覽

滾動順暢	●●●●●
靜音表現	●●●●●
保護地板	●●●●●

腳輪外觀尺寸2D圖檔

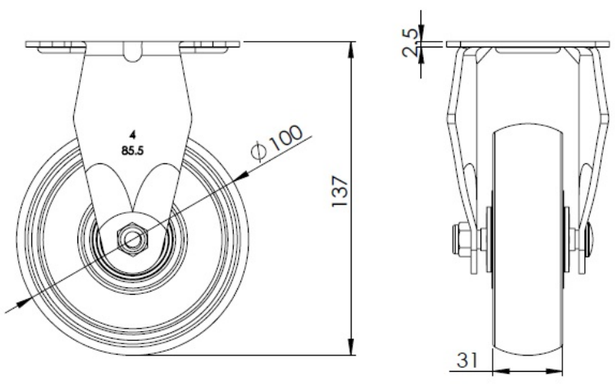

底板外觀尺寸2D圖檔

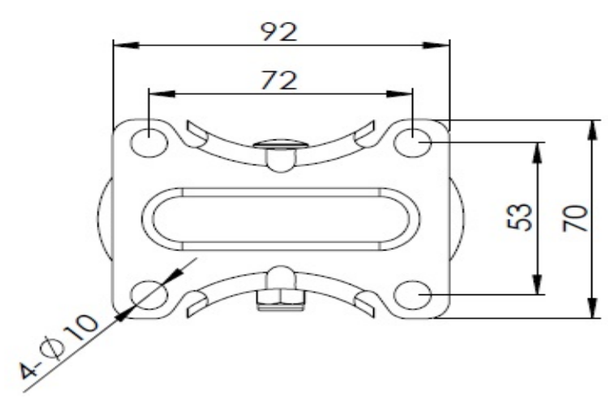

* 對公制和英制規格之間有任何偏差疑慮，請以公制規格為主。

© 版權所有 2026 得胜上好輪 www.dersheng.com