產品數據表

1112 長珠系列

PPR輪(黑) 輪徑 × 輪寬 151 x 50mm

EAN

TW-4111206004061

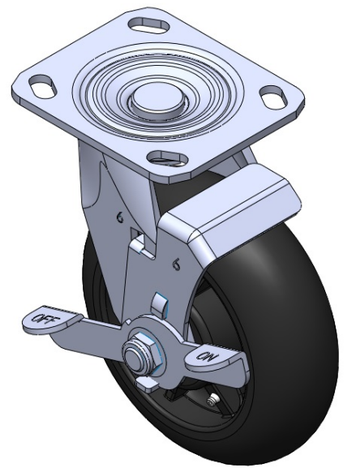

圖片可能與原始產品有所落差

配有側煞式，鎖定系統的腳輪。焊接鋼板架 表面鍍鋅，底板式安裝裝置(附油嘴) 耐衝擊聚丙烯輪芯，熱塑性彈性體(TPR)輪面 黑色，輪子軸承—精密長珠。

輪面：熱塑性橡膠彈性體(TPR)
輪芯：採用優質耐衝擊聚丙烯

產品說明僅供參考一切以實體產品為主

產品詳細規格

◉ 公制 ○ 英制

輪徑	151mm
輪寬	50mm
輪子軸承	搭配精密長珠軸承的輪子
底板規格	115 x 100mm
底板孔距	85 x 70mm
底板孔徑	20 x 11mm
偏心距	35mm
旋轉干涉	224mm
總高	190mm
旋轉半徑	112mm
硬度	82±5° Shore A
荷重(動態)	160kgs
荷重(靜態)	240kgs
溫度	-20°C to +60°C
腳架樣式	側煞(單)
不銹鋼	否
導電	否
抗靜電	否
腳輪重量	2.40kgs
測試標準	ISO22883

優勢簡覽

滾動順暢	●●●●○
靜音表現	●●●●○
保護地板	●●●●●

腳輪外觀尺寸2D圖檔

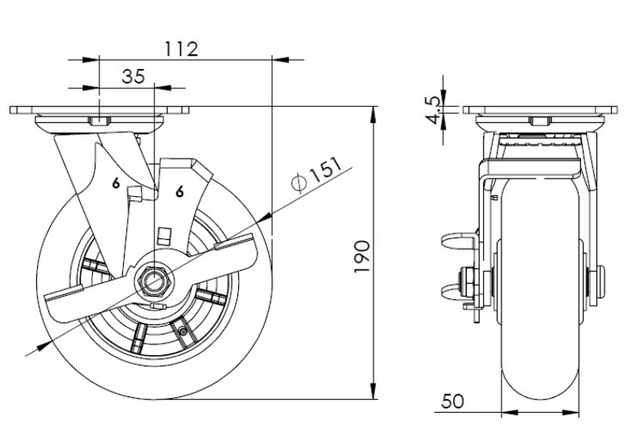

底板外觀尺寸2D圖檔

* 對公制和英制規格之間有任何偏差疑慮，請以公制規格為主。

© 版權所有 2025 得胜上好輪 www.dersheng.com