產品數據表

1109 美國輪系列

電木輪 輪徑 × 輪寬 75 x 38mm

EAN

TW-4110903001003

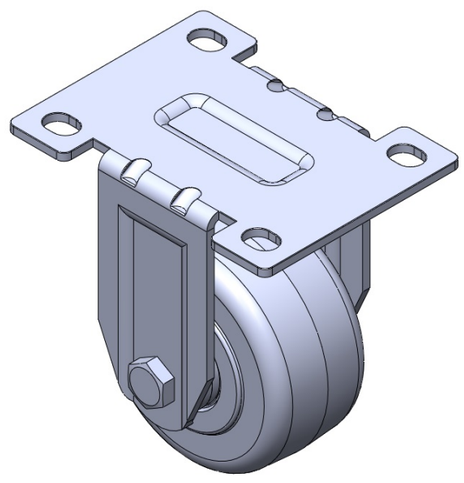

圖片可能與原始產品有所落差

固定式腳輪，一體成型沖壓腳架 表面鍍鋅，底板式安裝裝置 浸軟織物的壓縮合成樹脂輪芯、輪面 輪子—精密長珠軸承。

輪面：浸軟織物的壓縮合成樹脂
輪芯：浸軟織物的壓縮合成樹脂

產品說明僅供參考一切以實體產品為主

產品詳細規格

◉ 公制 ○ 英制

輪徑	75mm
輪寬	38mm
輪子軸承	搭配精密長珠軸承的輪子
底板規格	105 x 80mm
底板孔距	81 x 59mm
底板孔徑	12 x 9mm
總高	106mm
硬度	80±5° Shore D
荷重(動態)	225kgs
荷重(靜態)	337.5kgs
溫度	-20°C to +150°C
腳架樣式	固定
不銹鋼	否
導電	否
抗靜電	否
腳輪重量	0.60kgs
測試標準	ISO22883

優勢簡覽

滾動順暢	●●●●●
靜音表現	●●○○○
保護地板	●●○○○

腳輪外觀尺寸2D圖檔

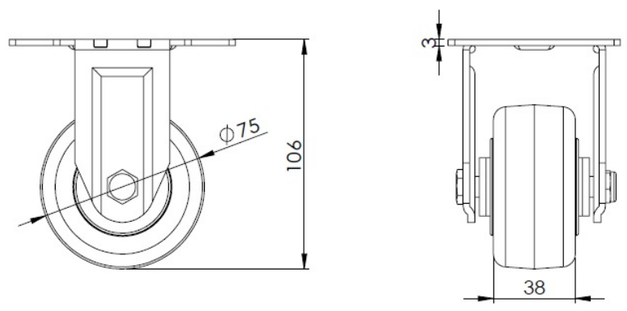

底板外觀尺寸2D圖檔

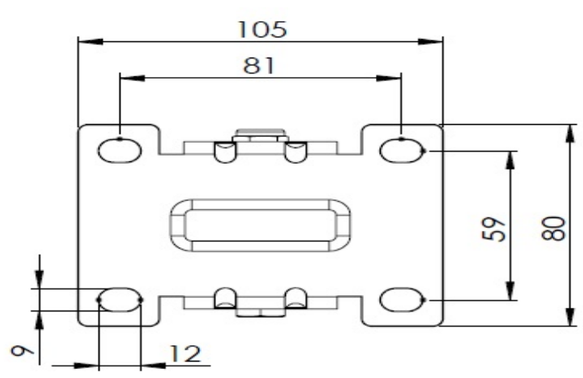

* 對公制和英制規格之間有任何偏差疑慮，請以公制規格為主。

© 版權所有 2025 得胜上好輪 www.dersheng.com