產品數據表

# 1109 美國輪系列

ZQPU輪 輪徑 × 輪寬 63 x 20mm

EAN

TW-4110902051011

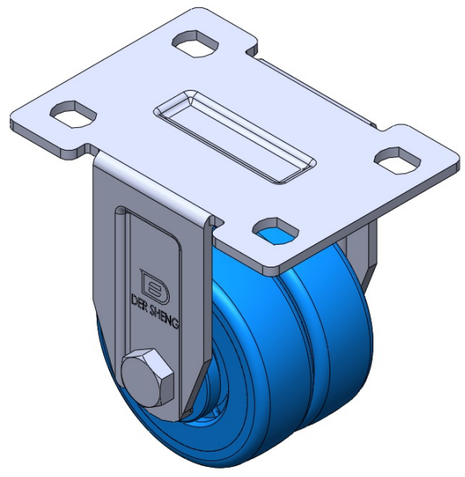

圖片可能與原始產品有所落差

固定式腳輪，一體成型沖壓腳架 表面鍍鋅，底板式安裝裝置 鑄鐵製輪芯，高品質聚氨酯輪面 藍色，輪子軸承—精密滾珠。

輪面：高品質聚氨酯
輪芯：鐵芯/鑄鐵芯

產品說明僅供參考一切以實體產品為主

## 產品詳細規格

◉ 公制 ○ 英制

| | |
|---|---|
| 輪徑 | 63mm |
| 輪寬 | 20mm |
| 輪子軸承 | 搭配滾珠軸承的輪子 |
| 底板規格 | 96 x 70mm |
| 底板孔距 | 73 x 44mm |
| 底板孔徑 | 12 x 9mm |
| 總高 | 91mm |
| 硬度 | 87±5° Shore A |
| 荷重(動態) | 300kgs |
| 荷重(靜態) | 450kgs |
| 溫度 | -20°C to +70°C |
| 腳架樣式 | 固定 |
| 不銹鋼 | 否 |
| 導電 | 否 |
| 抗靜電 | 否 |
| 腳輪重量 | 0.45kgs |
| 測試標準 | ISO22883 |

## 優勢簡覽

| | |
|---|---|
| 滾動順暢 | ●●●●● |
| 靜音表現 | ●●●●● |
| 保護地板 | ●●●●● |

## 腳輪外觀尺寸2D圖檔

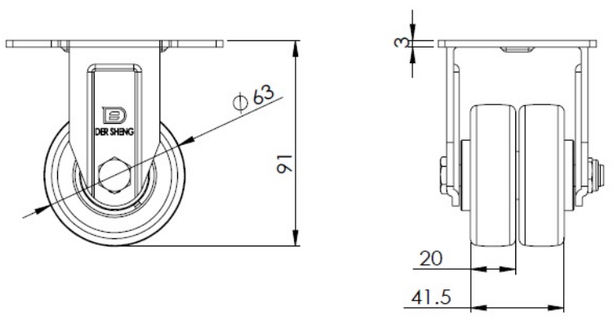


## 底板外觀尺寸2D圖檔

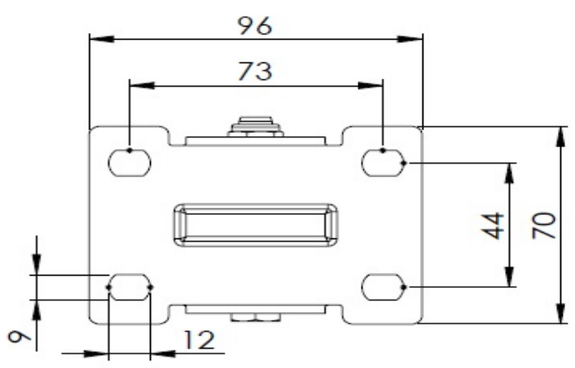


* 對公制和英制規格之間有任何偏差疑慮，請以公制規格為主。

© 版權所有 2025 得胜上好輪 www.dersheng.com