產品數據表

1109 美國輪系列

尼龍輪 輪徑 × 輪寬 50 x 25mm

EAN

TW-4110902001009

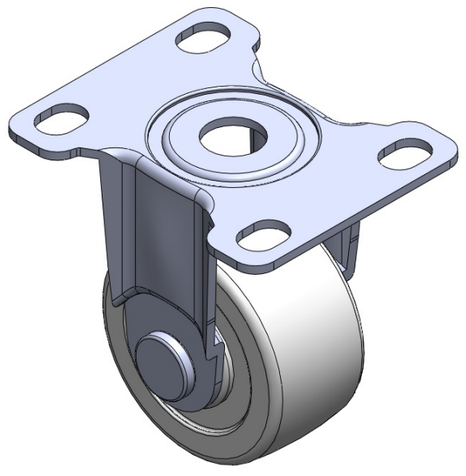

圖片可能與原始產品有所落差

固定式腳輪，一體成型沖壓腳架 表面鍍鋅，底板式安裝裝置 熱可塑性塑膠輪芯、輪面 輪子—中管式。

輪面:為熱塑性塑膠（PA6)
輪芯:為熱塑性塑膠（PA6)

產品說明僅供參考一切以實體產品為主

產品詳細規格

◉ 公制 ○ 英制

輪徑	50mm
輪寬	25mm
輪子軸承	搭配中管的輪子
底板規格	70 x 58mm
底板孔距	55 x 38.5mm
底板孔徑	11.5 x 8.4mm
總高	69mm
硬度	75±5° Shore D
荷重(動態)	70kgs
荷重(靜態)	105kgs
溫度	-20°C to +80°C
腳架樣式	固定
不銹鋼	否
導電	否
抗靜電	否
腳輪重量	0.15kgs
測試標準	ISO22883

優勢簡覽

滾動順暢	●●●●●
靜音表現	●●○○○
保護地板	●●○○○

腳輪外觀尺寸2D圖檔

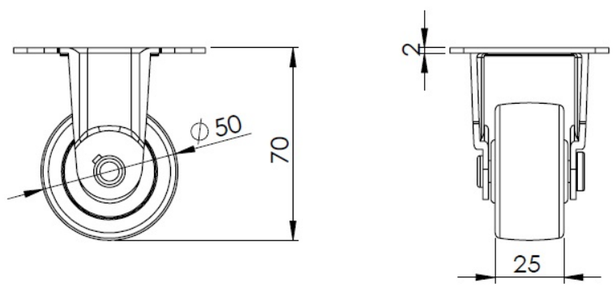

底板外觀尺寸2D圖檔

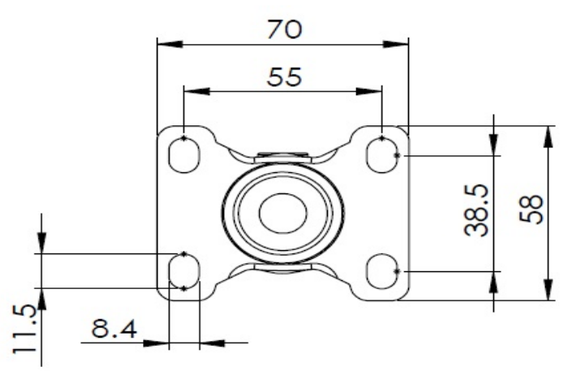

* 對公制和英制規格之間有任何偏差疑慮，請以公制規格為主。

© 版權所有 2025 得胜上好輪 www.dersheng.com