產品數據表

PPR系列

PPR 輪（灰深灰弧）輪徑 × 輪寬 38 × 24mm

EAN

KS-12022651103172

方便保護地面，無痕，操作舒適，承受大載重
滾動阻力和旋轉阻力小，耐許多侵蝕性物質的腐蝕
顏色:灰深灰，附軸承

轮芯：优质耐冲击聚丙烯
輪面：熱塑性橡膠彈性體(TPR)
軸承：滾珠軸承

產品說明僅供參考一切以實體產品為主

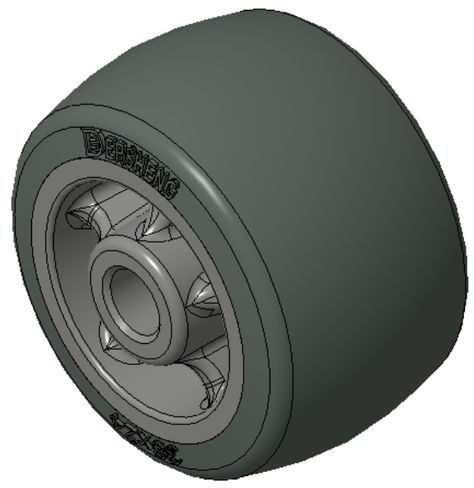

圖片可能與原始產品有所落差

產品詳細規格

◉ 公制 ○ 英制

輪徑(D)	38mm
輪寬(T2)	24mm
輪子軸承	滾珠軸承
軸承孔孔徑(d)(含軸承/中管)	6.2mm
軸承孔孔徑(S)(未含軸承/中管)	—
軸承孔深度(t)	—
軸心中寬(T1)	25mm
輪面硬度	82±5° Shore A
荷重(動態)	40kgs
荷重(靜態)	60kgs
溫度	-20°C to +60°C
導電	否
抗靜電	否
輪子重量	0.01kgs
測試標準	ISO22883

優勢簡覽

滾動順暢	●●●●○
靜音表現	●●●●○
保護地板	●●●●●

單輪外觀尺寸2D圖檔

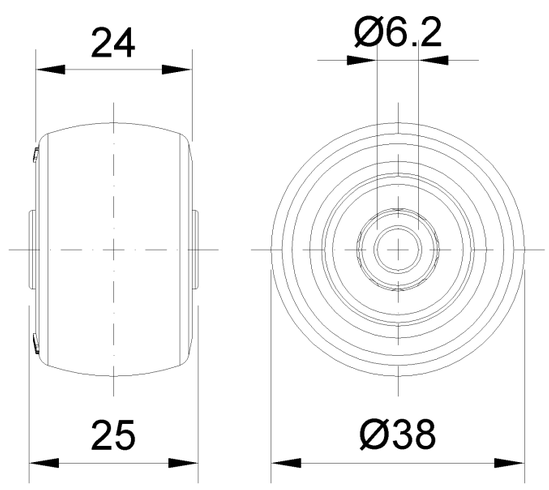

* 對公制和英制規格之間有任何偏差疑慮，請以公制規格為主。

© 版權所有 2025 得胜上好輪 www.dersheng.com