產品數據表

1102 B型系列

QPU 輪 (褐平) 輪徑 × 輪寬 305×70mm

EAN

KS-11021200531011

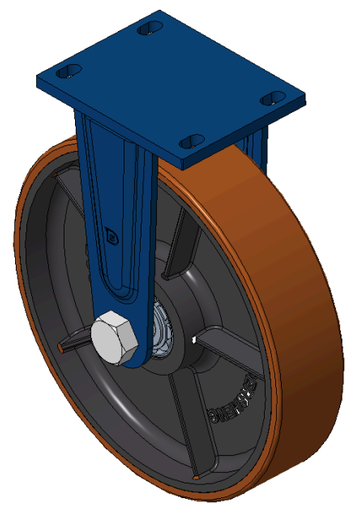

圖片可能與原始產品有所落差

固定式脚轮，焊接钢板架，表面喷蓝漆
底板式安装装置，孔距140x85
铸铁制轮芯，高品质聚氨酯轮面，铣褐色
轮子轴承—精密滚珠

轮面：高品质聚氨酯制成
轮芯：铁芯/铸铁芯

產品說明僅供參考一切以實體產品為主

產品詳細規格

◉ 公制 ○ 英制

輪徑	305mm
輪寬	70mm
輪子軸承	搭配滚珠軸承的輪子
底板規格	167 x 130mm
底板孔距	140x85mm
底板孔徑	22 x 13mm
總高	354.5mm
硬度	93±5° Shore A
荷重(動態)	1250kgs
荷重(靜態)	1875kgs
溫度	-20°C to +70°C
腳架樣式	固定
不銹鋼	否
導電	否
抗靜電	否
腳輪重量	15.46kgs
測試標準	ISO22883

優勢簡覽

滾動順暢	●●●○○
靜音表現	●●●●○
保護地板	●●●●○

腳輪外觀尺寸2D圖檔

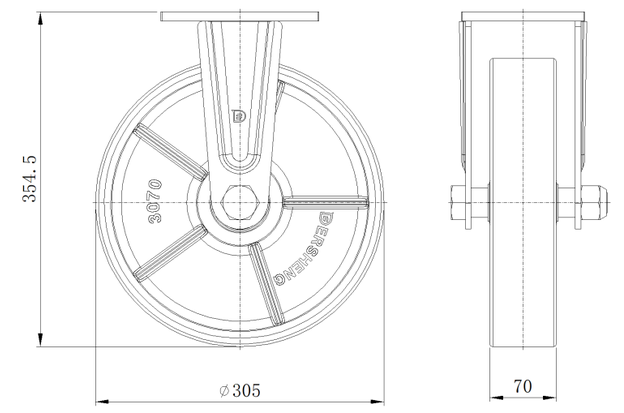

底板外觀尺寸2D圖檔

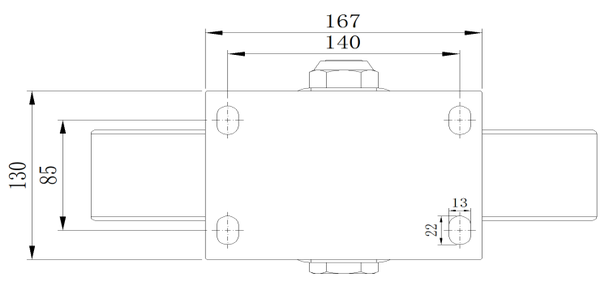

* 對公制和英制規格之間有任何偏差疑慮，請以公制規格為主。

© 版權所有 2026 得胜上好輪 www.dersheng.com