產品資料表

1102 B型系列

VQPU輪(褐弧) 輪徑 × 輪寬 250 x 62mm

EAN

KS-11021000542031

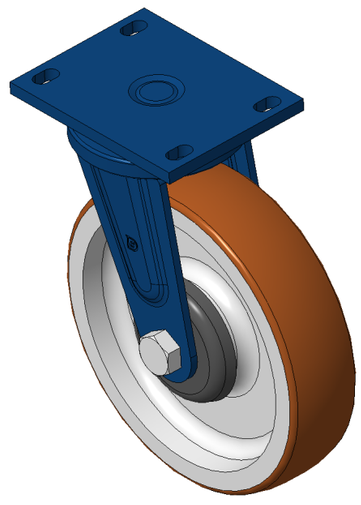

圖片可能與原始產品有所落差

活動式腳輪，焊接鋼板架，表面藍漆 底板式安裝裝置，孔距140x85 鑄鐵製輪芯，高品質聚氨酯輪面，銑褐色 輪子軸承—精密滾珠

輪面：高品質聚氨酯製成
輪芯：鐵芯/鑄鐵芯

產品說明僅供參考一切以實體產品為主

產品詳細規格

◉ 公制 ○ 英制

輪徑	250mm
輪寬	62mm
輪子軸承	搭配滾珠軸承的輪子
底板規格	167 x 130mm
底板孔距	140x85mm
底板孔徑	22 x 13mm
偏心距	46mm
旋轉干涉	351mm
總高	305mm
旋轉半徑	175.5mm
硬度	92±5° Shore A
荷重(動態)	1200kgs
荷重(靜態)	1800kgs
溫度	-20°C to +70°C
腳架樣式	活動
不銹鋼	否
導電	否
抗靜電	否
腳輪重量	12.70kgs
測試標準	ISO22883

優勢簡覽

滾動順暢	●●●●●
靜音表現	●●●●●
保護地板	●●●●●

腳輪外觀尺寸2D圖檔

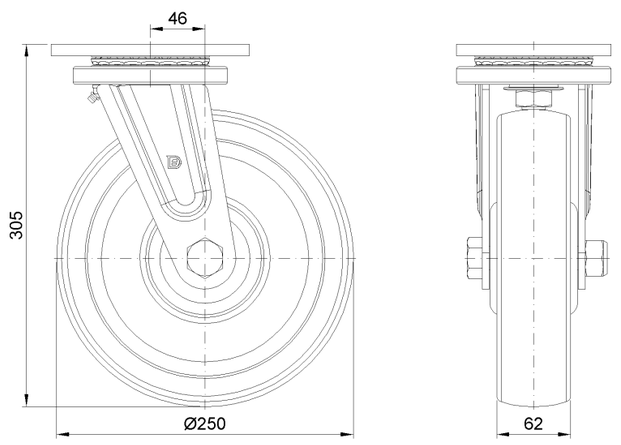

底板外觀尺寸2D圖檔

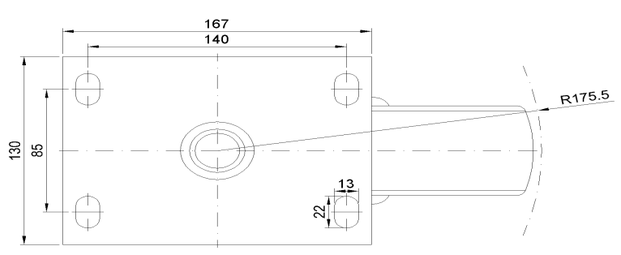

* 對公制和英制規格之間有任何偏差疑慮，請以公制規格為主。

© 版權所有 2025 得胜上好輪 www.dersheng.com