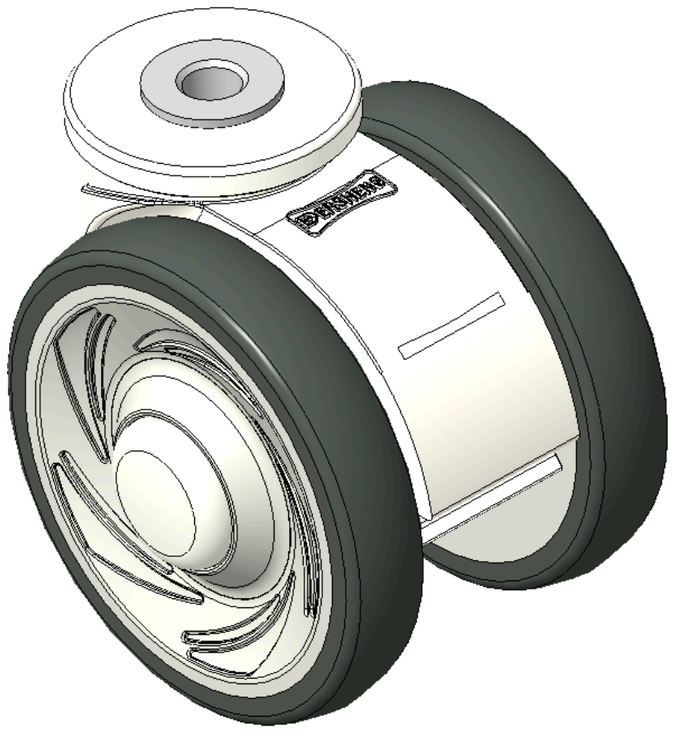

图片可能与原始产品有所落差。

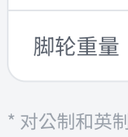

1146 46塑钢双球轮系列

双球全效轮片（白深灰）轮径 × 轮宽 75 × 14mm

KS-11460300269233 复制型号

轮径	荷重(动态)	总高	轮子轴承
75mm	90kgs	81mm	搭配滚珠轴承的轮子

- 活动式脚轮，空心铆合聚酰胺脚架 — 空心 Ø8.5
- 白色脚架采用聚酰胺增强料
- 防銹，耐腐蚀，美观，经济，转动灵活
- 耐冲击聚丙烯轮芯，热塑性弹性体（TPR）轮面
- 深灰色，轮子轴承—精密滚珠
- 輪面：熱塑性橡膠彈性體(TPR)
- 輪芯：採用優質耐衝擊聚丙烯

产品说明仅供参考，一切以实体产品为主。

目录下载　索取3D图档

3D 图档为会员限定，登入后即可下载。

产品数据表

轮径	75mm	轮宽	60mm
轮子轴承	搭配滚珠轴承的轮子	空心鉚釘直径	8.5mm
偏心距	23mm	旋转干涉	134mm
总高	81mm	旋转半径	67mm
硬度	82±5° Shore A	荷重(动态)	90kgs
荷重(静态)	135kgs	温度	-20°C to +60°C
脚架样式	双煞	不锈钢	否
导电	否	抗静电	否
脚轮重量	0.23kgs	测试标准	ISO22881

* 对公制和英制规格之间有任何偏差疑虑，请以公制规格为主。

性能指标

滚动顺畅
满分5分　得分：4分

静音表现
满分5分　得分：4分

保护地板
满分5分　得分：5分

适用场景

适合需要经常移动、安静推行与稳定定位的室内设备与推车。

- **食品工厂与餐饮空间：**中央厨房、烘焙作业区、备餐区、工作台车、餐车与原料推车。
- **制造与自动化产线：**生产设备、治具车、检测机台、物料周转车与移动式工作站。
- **实验室与洁净空间：**精密仪器、检测设备、实验推车、移动式工作台。

可安装设备

可安装于各式需移动、转向或定位的设备与载具。

- **工具车与工作台车：**维修工具车、零件车、装配台车、移动式工作站。
- **展示与移动式设备：**展示架、展示车、移动式柜体、零售设备。
- **物料与搬运推车：**物料车、平板车、笼车、拣货车、周转车。
- **自动化周边设备：**移动式治具、周边工作站与设备载具。

适用地面

适用于多数平整、硬质的室内地面；实际选型仍应依载重、轮径、轮材与使用频率评估。

- **环氧树脂／PU 地坪：**常见于工厂、实验室与商业空间，适合高频率推行需求。
- **瓷砖、石材与大理石地面：**适用于医疗、商务办公、零售与高级室内空间，宜优先选择低噪音、较不伤地板的轮材。
- **室内工业级地坪：**适用于多数制造、加工与物流环境。
- **PVC／塑胶地板：**适用于医疗、办公、商业与居家空间，建议选择推行较安静、保护地面的轮材。

档案下载

PDF　KS-114603002692332.pdf
目录下载

3D　KS-11460300269233.rar
3D 图档为会员限定，登入后即可下载。

关联产品