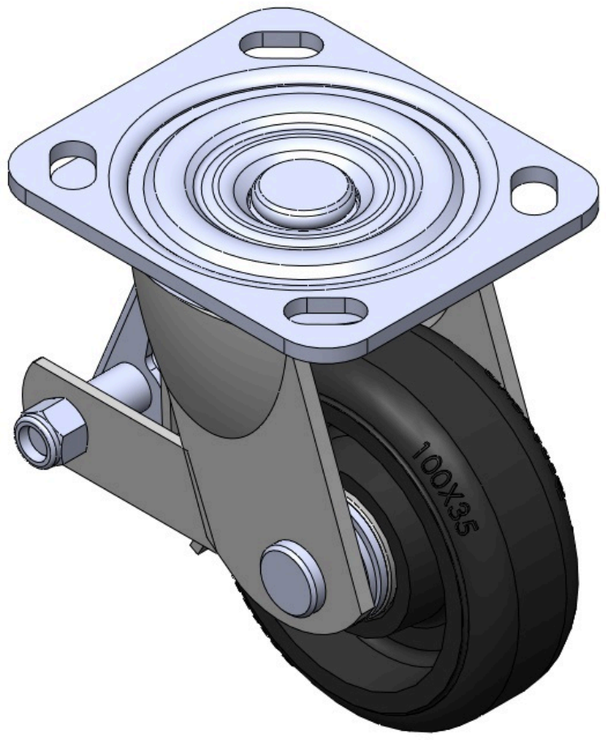

圖片可能與原始產品有所落差。



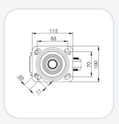

1104-D型系列

橡膠輪(黑) 輪徑 × 輪寬 100 x 35mm

TW-4110404004023 複製型號

輪徑	荷重(動態)	總高	輪子軸承
100mm	150kgs	135mm	搭配滾珠軸承的輪子

- 配有後煞式，鎖定系統的腳輪。焊接鋼板架
- 表面鍍鋅，底板式安裝裝置
- 鑄鐵製輪芯，高品質的彈力橡膠輪面(附銘珠)
- 黑色，輪子軸承—精密滾珠。
- 輪面：高品質的彈力橡膠
- 輪芯：鐵芯/鑄鐵芯

產品說明僅供參考，一切以實體產品為主。

目錄下載　索取3D圖檔

3D 圖檔為會員限定，登入後即可下載。

產品數據表

輪徑	100mm	輪寬	35mm
輪子軸承	搭配滾珠軸承的輪子	底板規格	115 x 100mm
底板孔距	85 x 70mm	底板孔徑	20 x 11mm
偏心距	30mm	旋轉干涉	160mm
總高	135mm	旋轉半徑	80mm
硬度	85±5° Shore A	荷重(動態)	150kgs
荷重(靜態)	225kgs	溫度	-20°C to +80°C
腳架樣式	後煞	不銹鋼	否
導電	否	抗靜電	否
腳輪重量	1.9kgs	測試標準	ISO22883

* 對公制和英制規格之間有任何偏差疑慮，請以公制規格為主。

性能指標

滾動順暢
滿分5分　得分：3分

靜音表現
滿分5分　得分：4分

保護地板
滿分5分　得分：4分

檔案下載

PDF　TW-41104040040071.pdf
目錄下載

3D　4110404004008-7.rar
3D 圖檔為會員限定，登入後即可下載。

關聯產品



1104-D型系列
橡膠輪(黑) 輪徑 × 輪寬 100 x 35mm
TW-4110404001007
輪徑 100 mm　荷重 150 kg　總高 135 mm
查看規格 →

1104-D型系列
橡膠輪(黑) 輪徑 × 輪寬 100 x 35mm
TW-4110404001011
輪徑 100 mm　荷重 150 kg　總高 135 mm
查看規格 →



1104-D型系列
橡膠輪(黑) 輪徑 × 輪寬 100 x 35mm
TW-4110404002005
輪徑 100 mm　荷重 150 kg　總高 135 mm
查看規格 →

1104-D型系列
橡膠輪(黑) 輪徑 × 輪寬 100 x 35mm
TW-4110404002012
輪徑 100 mm　荷重 150 kg　總高 135 mm
查看規格 →