Choose another country or region to see content specific to your location.
United States & Other Regions
Continue

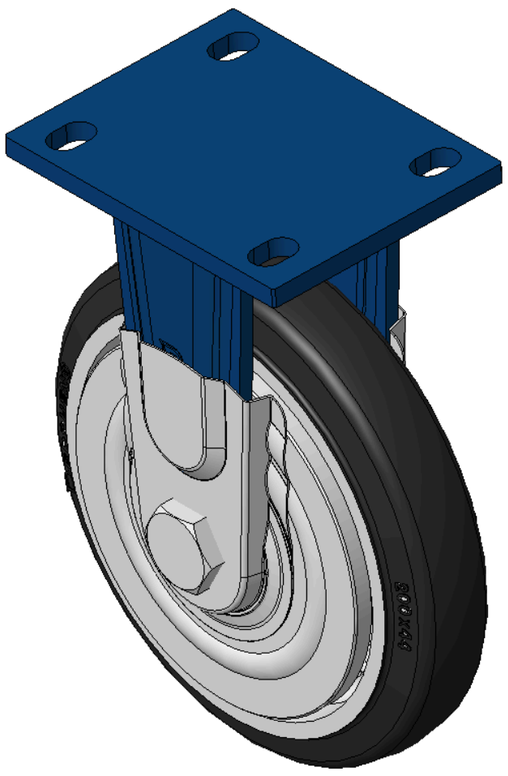

图片可能与原始产品有所落差。


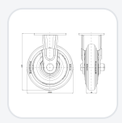
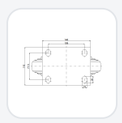

1102 B型系列

NBR轮（铣黑）轮径×轮宽 200 x 44mm

KS-11020800041121 复制型号

轮径	单颗荷重(动态)	总高	轮子轴承
200mm	450kgs	248mm	搭配滚珠轴承的轮子

- 固定式的脚轮，焊接钢板架
- 表面蓝漆，底板式安装，孔距105x77.5
- 铁制轮芯，高品质高弹性橡胶轮面，铣黑
- 轮子轴承—精密滚珠，配特制防缠绕轮盖
- 轮面：高品质聚氨酯制成
- 轮芯：铁制轮芯

产品说明仅供参考，一切以实体产品为主。

索取3D图档

3D 图档为会员限定，登入后即可下载。

产品数据表

轮径	200mm	轮宽	44mm
轮子轴承	搭配滚珠轴承的轮子	底板规格	140 x 110mm
底板孔距	105 x 77.5mm	底板孔径	20 x 13mm
总高	248mm	硬度	85±5° Shore A
单颗荷重(动态)	450kgs	单颗荷重(静态)	675kgs
温度	-20°C to +80°C	脚架样式	固定
不锈钢	否	导电	否
抗静电	否	脚轮重量	5.34kgs
测试标准	ISO22883		

* 对公制和英制规格之间有任何偏差疑虑，请以公制规格为主。

性能指标

滚动顺畅
满分5分　得分：3分

静音表现
满分5分　得分：4分

保护地板
满分5分　得分：4分

档案下载

3D　1102-CN-KS2026112516-d261125184524.rar
3D 图档为会员限定，登入后即可下载。

关联产品

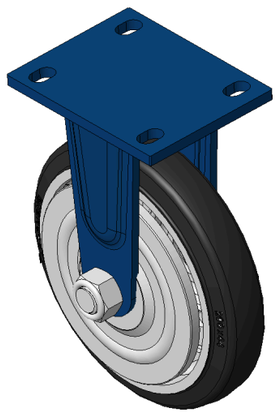

1102 B型系列

NBR轮（铣黑）轮径×轮宽 200 x 44mm

KS-11020800041111

轮径	动态荷重	总高
200 mm	450 kg	248 mm

查看规格 →